Deep groove ball bearing 6314 EE SNR

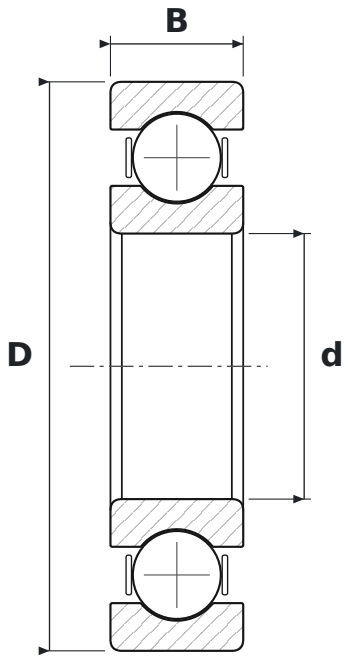

DIMENSIONS

d	bore diameter	**70 mm**
D	outside diameter	**150 mm**
B	width	**35 mm**

WHAT 6314 EE MEANS

63	łożysko kulkowe zwykłe (6), seria średnic 3 – średnia
EE	uszczelnienia stykowe, dwustronne

SPECIFICATIONS

Manufacturer	**SNR**
Manufacturer designation	**6314 EE**
Rolling elements	**single-row ball bearing**