Łożysko kulkowe zwykłe 6314 MC3VL0241 SKF

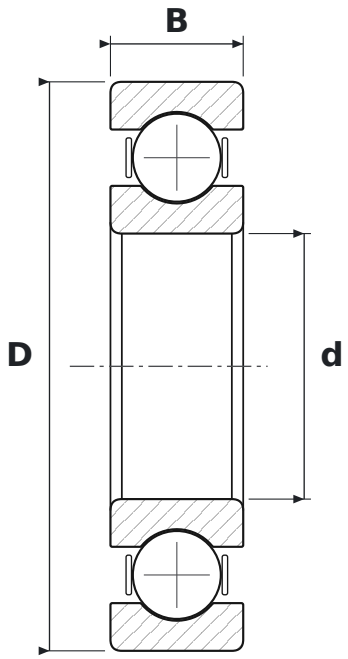

WYMIARY

d	średnica wewnętrzna	**70 mm**
D	średnica zewnętrzna	**150 mm**
B	szerokość	**35 mm**

CO ZNACZY OZNACZENIE 6314 MC3VL0241

63	łożysko kulkowe zwykłe (6), seria średnic 3 – średnia
M	koszyk mosiężny masywny
C3	luz promieniowy zwiększony
VL0241	izolacja elektryczna: zewnętrzne powierzchnie pierścienia zewnętrznego pokryte tlenkiem glinu (INSOCOAT), warstwa standardowa, napięcie przebicia 3000 V DC

PARAMETRY

Producent	**SKF**
Symbol producenta	**6314 MC3VL0241**
Elementy toczne	**łożysko kulkowe jednorzędowe**
Nośność dynamiczna C	**111 kN**
Nośność statyczna C0	**68 kN**
Masa	**3,028 kg**