Deep groove ball bearing 6314 /VA201 SKF

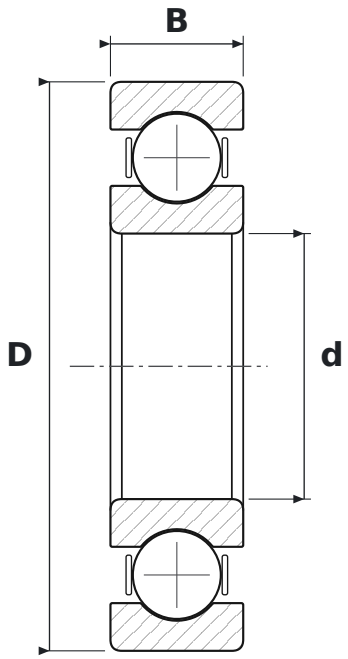

DIMENSIONS

d	bore diameter	**70 mm**
D	outside diameter	**150 mm**
B	width	**35 mm**

WHAT 6314 /VA201 MEANS

63	łożysko kulkowe zwykłe (6), seria średnic 3 – średnia
VA201	wykonanie do wysokich temperatur (do 250 °C): smarowanie mieszaniną glikolu polialkilenowego z grafitem, części fosforanowane, luz promieniowy wielokrotnie większy od C5

SPECIFICATIONS

Manufacturer	**SKF**
Manufacturer designation	**6314 /VA201**
Rolling elements	**single-row ball bearing**
Basic dynamic load rating C	**111 kN**
Basic static load rating C0	**68 kN**