Łożysko kulkowe zwykłe 6314 ZZ KOYO

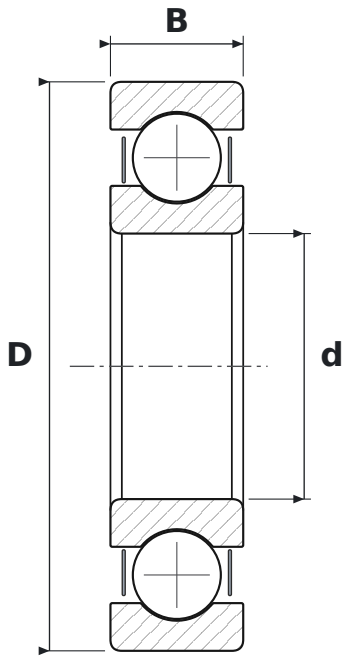

WYMIARY

d	średnica wewnętrzna	**70 mm**
D	średnica zewnętrzna	**150 mm**
B	szerokość	**35 mm**

CO ZNACZY OZNACZENIE 6314 ZZ

63	łożysko kulkowe zwykłe (6), seria średnic 3 – średnia
ZZ	blaszki ochronne, dwustronne

PARAMETRY

Producent	**KOYO**
Symbol producenta	**6314 ZZ**
Elementy toczne	**łożysko kulkowe jednorzędowe**