Łożysko kulkowe zwykłe 6315-2Z ZEN

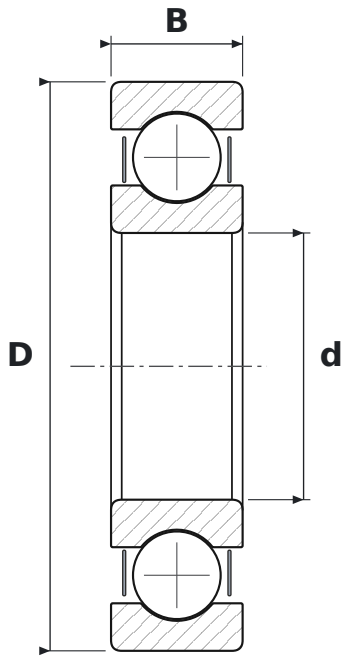

WYMIARY

d	średnica wewnętrzna	**75 mm**
D	średnica zewnętrzna	**160 mm**
B	szerokość	**37 mm**

CO ZNACZY OZNACZENIE 6315-2Z

63	łożysko kulkowe zwykłe (6), seria średnic 3 – średnia
2Z	blaszki ochronne, dwustronne

PARAMETRY

Producent	**ZEN**
Symbol producenta	**6315-2Z**
Elementy toczne	**łożysko kulkowe jednorzędowe**
Masa	**3,092 kg**