# Łożysko kulkowe zwykłe 6315 SKF

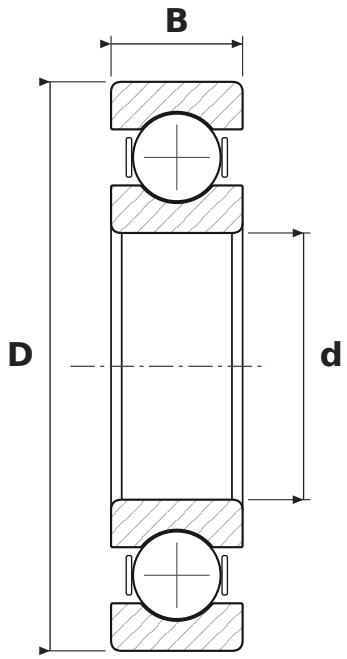


## WYMIARY

| | | |
|---|---|---|
| **d** | średnica wewnętrzna | **75 mm** |
| **D** | średnica zewnętrzna | **160 mm** |
| **B** | szerokość | **37 mm** |

## PARAMETRY

| | |
|---|---|
| Producent | **SKF** |
| Symbol producenta | **6315** |
| Elementy toczne | **łożysko kulkowe jednorzędowe** |
| Uszczelnienie | **otwarte – bez uszczelnień** |
| Luz promieniowy | **CN – normalny** |
| Nośność dynamiczna C | **119 kN** |
| Nośność statyczna C0 | **76,5 kN** |
| Masa | **2,994 kg** |