Łożysko kulkowe zwykłe 6316-2RS-C3 TIMKEN

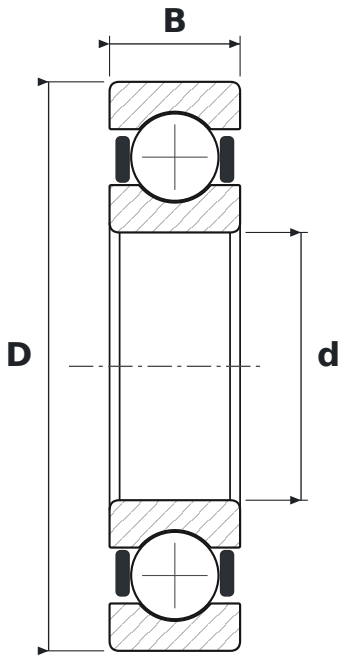

WYMIARY

d	średnica wewnętrzna	**80 mm**
D	średnica zewnętrzna	**170 mm**
B	szerokość	**39 mm**

CO ZNACZY OZNACZENIE 6316-2RS-C3

63	łożysko kulkowe zwykłe (6), seria średnic 3 – średnia
2RS	uszczelnienia gumowe stykowe, dwustronne
C3	luz promieniowy zwiększony

PARAMETRY

Producent	**TIMKEN**
Symbol producenta	**6316-2RS-C3**
Elementy toczne	**łożysko kulkowe jednorzędowe**