Łożysko kulkowe zwykłe 6316-2RSRC3 NKE

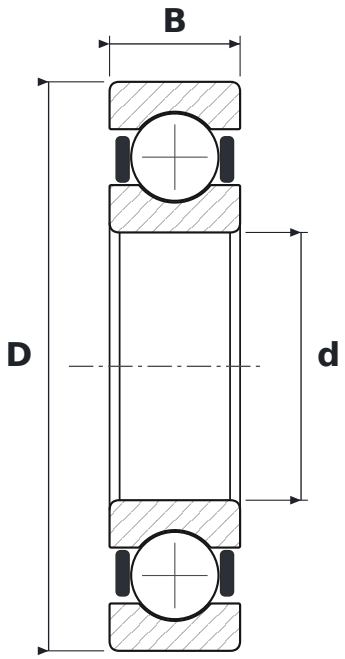

WYMIARY

d	średnica wewnętrzna	**80 mm**
D	średnica zewnętrzna	**170 mm**
B	szerokość	**39 mm**

CO ZNACZY OZNACZENIE 6316-2RSRC3

63	łożysko kulkowe zwykłe (6), seria średnic 3 – średnia
2RSR	uszczelnienia gumowe (NBR) stykowe typu RSR, dwustronne – warga przylega promieniowo do szlifowanego obrzeża pierścienia wewnętrznego
C3	luz promieniowy zwiększony

PARAMETRY

Producent	**NKE**
Symbol producenta	**6316-2RSRC3**
Elementy toczne	**łożysko kulkowe jednorzędowe**
Masa	**3,58 kg**