Deep groove ball bearing 6316 EEC3 SNR

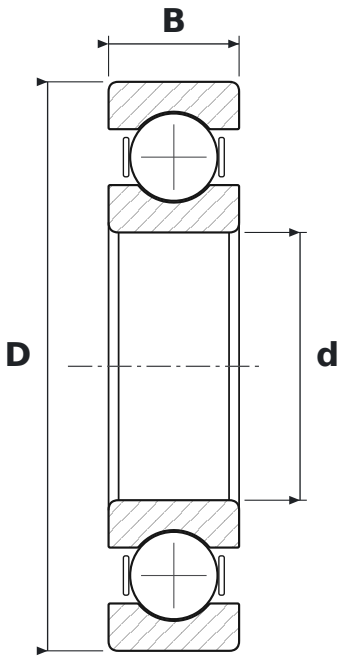

DIMENSIONS

d	bore diameter	**80 mm**
D	outside diameter	**170 mm**
B	width	**39 mm**

WHAT 6316 EEC3 MEANS

63	łożysko kulkowe zwykłe (6), seria średnic 3 – średnia
EE	uszczelnienia stykowe, dwustronne
C3	radial clearance greater than normal

SPECIFICATIONS

Manufacturer	**SNR**
Manufacturer designation	**6316 EEC3**
Rolling elements	**single-row ball bearing**