Łożysko kulkowe zwykłe 6316 ZZ SNR

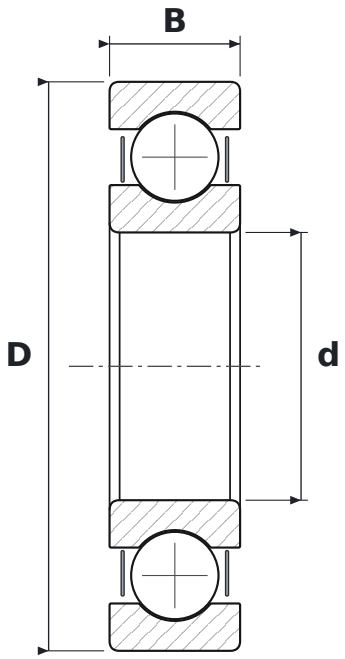

WYMIARY

d	średnica wewnętrzna	**80 mm**
D	średnica zewnętrzna	**170 mm**
B	szerokość	**39 mm**

CO ZNACZY OZNACZENIE 6316 ZZ

63	łożysko kulkowe zwykłe (6), seria średnic 3 – średnia
ZZ	blaszki ochronne, dwustronne

PARAMETRY

Producent	**SNR**
Symbol producenta	**6316 ZZ**
Elementy toczne	**łożysko kulkowe jednorzędowe**