Łożysko kulkowe zwykłe 6317-2RS1C3 SKF

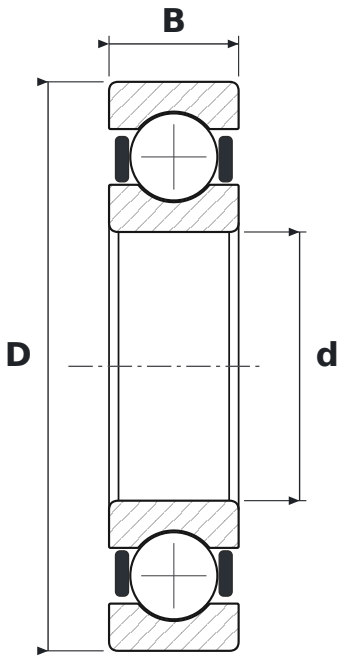

WYMIARY

d	średnica wewnętrzna	**85 mm**
D	średnica zewnętrzna	**180 mm**
B	szerokość	**41 mm**

CO ZNACZY OZNACZENIE 6317-2RS1C3

63	łożysko kulkowe zwykłe (6), seria średnic 3 – średnia
2RS1	uszczelnienia stykowe z kauczuku NBR wzmocnione blachą stalową, dwustronne
C3	luz promieniowy zwiększony

PARAMETRY

Producent	**SKF**
Symbol producenta	**6317-2RS1C3**
Elementy toczne	**łożysko kulkowe jednorzędowe**
Nośność dynamiczna C	**140 kN**
Nośność statyczna C0	**96,5 kN**