# Łożysko kulkowe zwykłe 6317 ZZ NACHI

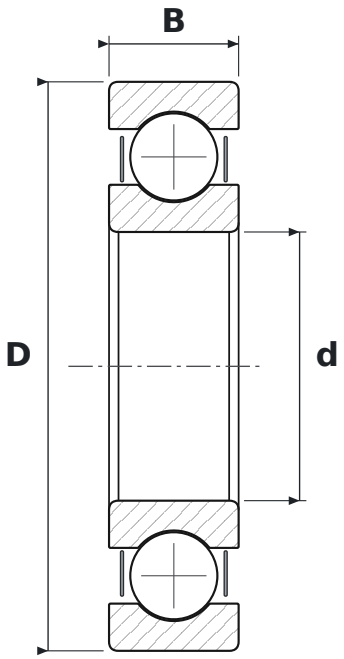


## WYMIARY

| | | |
|---|---|---|
| **d** | średnica wewnętrzna | **85 mm** |
| **D** | średnica zewnętrzna | **180 mm** |
| **B** | szerokość | **41 mm** |

## CO ZNACZY OZNACZENIE 6317 ZZ

| | |
|---|---|
| **63** | łożysko kulkowe zwykłe (6), seria średnic 3 – średnia |
| **ZZ** | blaszki ochronne, dwustronne |

## PARAMETRY

| | |
|---|---|
| Producent | **NACHI** |
| Symbol producenta | **6317 ZZ** |
| Elementy toczne | **łożysko kulkowe jednorzędowe** |