Łożysko kulkowe zwykłe 6318-2Z FAG

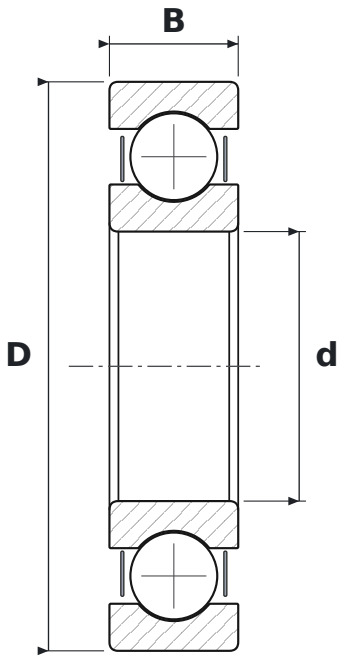

WYMIARY

d	średnica wewnętrzna	**90 mm**
D	średnica zewnętrzna	**190 mm**
B	szerokość	**43 mm**

CO ZNACZY OZNACZENIE 6318-2Z

63	łożysko kulkowe zwykłe (6), seria średnic 3 – średnia
2Z	blaszki ochronne, dwustronne

PARAMETRY

Producent	**FAG**
Symbol producenta	**6318-2Z**
Elementy toczne	**łożysko kulkowe jednorzędowe**
Masa	**5,37 kg**