Deep groove ball bearing 6318 MC3SQ77 NKE

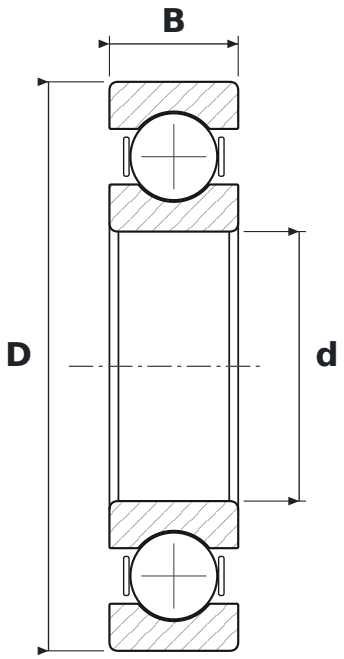

DIMENSIONS

d	bore diameter	**90 mm**
D	outside diameter	**190 mm**
B	width	**43 mm**

WHAT 6318 MC3SQ77 MEANS

63	łożysko kulkowe zwykłe (6), seria średnic 3 – średnia
M	machined brass cage
C3	radial clearance greater than normal
SQ77	izolacja prądowa pierścienia zewnętrznego

SPECIFICATIONS

Manufacturer	**NKE**
Manufacturer designation	**6318 MC3SQ77**
Rolling elements	**single-row ball bearing**
Mass	**5.97 kg**