Łożysko kulkowe zwykłe 6318 ZZXC3 KOYO

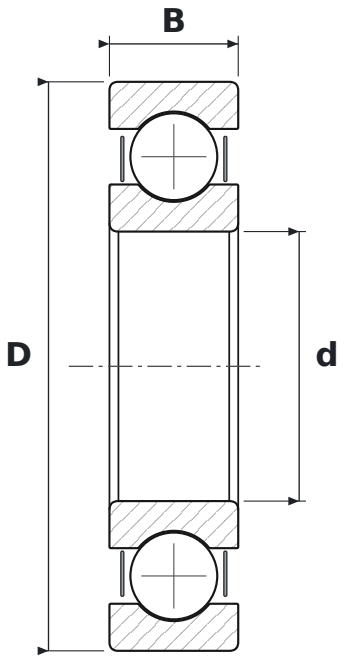

WYMIARY

d	średnica wewnętrzna	**90 mm**
D	średnica zewnętrzna	**190 mm**
B	szerokość	**43 mm**

PARAMETRY

Producent	**KOYO**
Symbol producenta	**6318 ZZXC3**
Elementy toczne	**łożysko kulkowe jednorzędowe**
2Z	**blaszki ochronne, dwustronne**
C3	**luz promieniowy zwiększony**