Deep groove ball bearing 6319 2RS KOYO

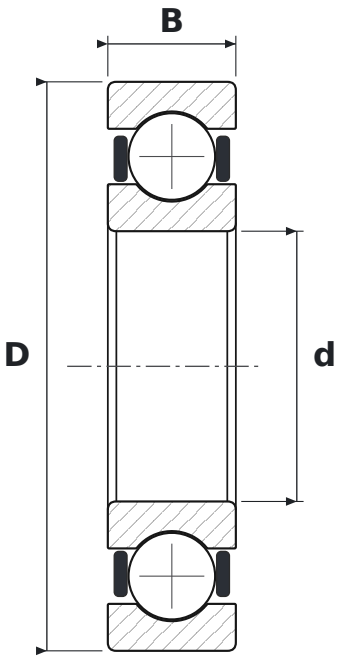

DIMENSIONS

d	bore diameter	**95 mm**
D	outside diameter	**200 mm**
B	width	**45 mm**

WHAT 6319 2RS MEANS

63	łożysko kulkowe zwykłe (6), seria średnic 3 – średnia
2RS	uszczelnienia stykowe, dwustronne

SPECIFICATIONS

Manufacturer	**KOYO**
Manufacturer designation	**6319 2RS**
Rolling elements	**single-row ball bearing**