Łożysko kulkowe zwykłe 6319-2RS ZEN

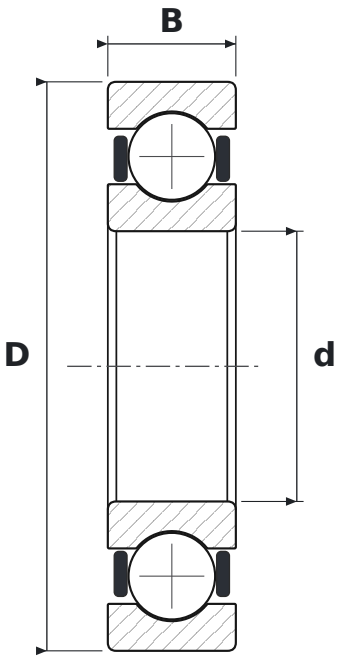

WYMIARY

d	średnica wewnętrzna	**95 mm**
D	średnica zewnętrzna	**200 mm**
B	szerokość	**45 mm**

CO ZNACZY OZNACZENIE 6319-2RS

63	łożysko kulkowe zwykłe (6), seria średnic 3 – średnia
2RS	uszczelnienia stykowe z gumy syntetycznej, dwustronne (od −20 do +110 °C)

PARAMETRY

Producent	**ZEN**
Symbol producenta	**6319-2RS**
Elementy toczne	**łożysko kulkowe jednorzędowe**
Masa	**5,599 kg**