Deep groove ball bearing 6319-2RSR FAG

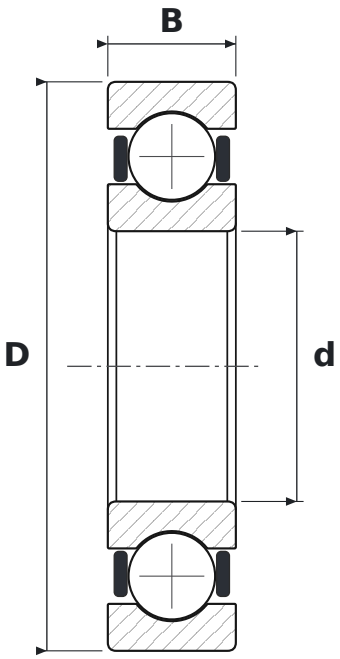

DIMENSIONS

d	bore diameter	**95 mm**
D	outside diameter	**200 mm**
B	width	**45 mm**

WHAT 6319-2RSR MEANS

63	łożysko kulkowe zwykłe (6), seria średnic 3 – średnia
2RSR	uszczelnienia wargowe stykowe (NBR), dwustronne – warga przylega promieniowo

SPECIFICATIONS

Manufacturer	**FAG**
Manufacturer designation	**6319-2RSR**
Rolling elements	**single-row ball bearing**