Łożysko kulkowe zwykłe 6319-2RSR NKE

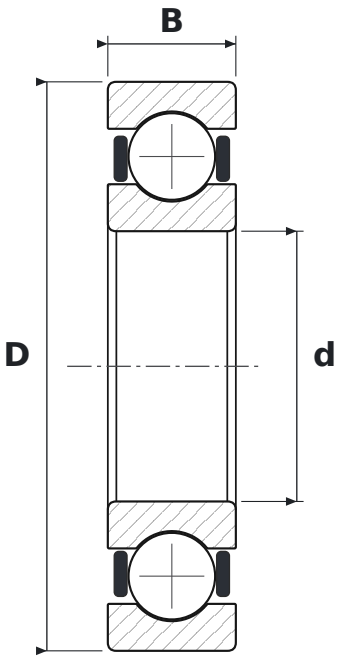

WYMIARY

d	średnica wewnętrzna	**95 mm**
D	średnica zewnętrzna	**200 mm**
B	szerokość	**45 mm**

CO ZNACZY OZNACZENIE 6319-2RSR

63	łożysko kulkowe zwykłe (6), seria średnic 3 – średnia
2RSR	uszczelnienia gumowe (NBR) stykowe typu RSR, dwustronne – warga przylega promieniowo do szlifowanego obrzeża pierścienia wewnętrznego

PARAMETRY

Producent	**NKE**
Symbol producenta	**6319-2RSR**
Elementy toczne	**łożysko kulkowe jednorzędowe**