Łożysko kulkowe zwykłe 6319-2Z NKE

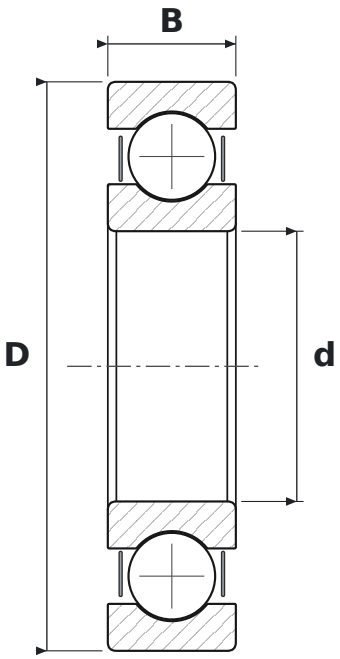

WYMIARY

d	średnica wewnętrzna	**95 mm**
D	średnica zewnętrzna	**200 mm**
B	szerokość	**45 mm**

CO ZNACZY OZNACZENIE 6319-2Z

63	łożysko kulkowe zwykłe (6), seria średnic 3 – średnia
2Z	blaszki ochronne, dwustronne

PARAMETRY

Producent	**NKE**
Symbol producenta	**6319-2Z**
Elementy toczne	**łożysko kulkowe jednorzędowe**
Masa	**5,97 kg**