Deep groove ball bearing 6319 C3J20AA FAG

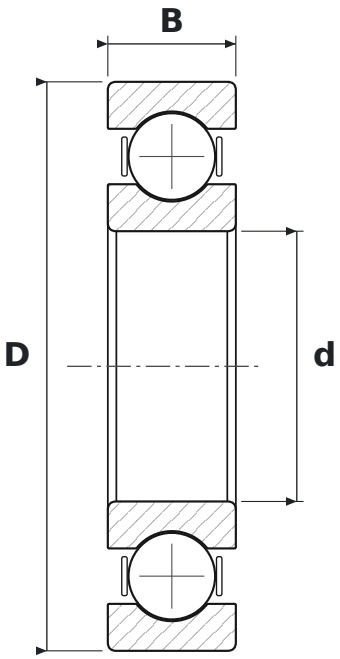

DIMENSIONS

d	bore diameter	**95 mm**
D	outside diameter	**200 mm**
B	width	**45 mm**

WHAT 6319 C3J20AA MEANS

63	łożysko kulkowe zwykłe (6), seria średnic 3 – średnia
C3	radial clearance greater than normal
J20AA	izolacja prądowa – pierścień zewnętrzny pokryty ceramiką tlenkową (tlenek glinu, warstwa ok. 200 µm)

SPECIFICATIONS

Manufacturer	**FAG**
Manufacturer designation	**6319 C3J20AA**
Rolling elements	**single-row ball bearing**