CASTOMER

DATASHEET

Deep groove ball bearing 6319 LLUCM/5K NTN

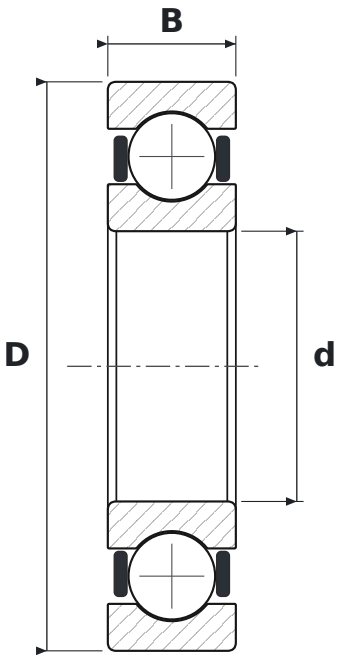

DIMENSIONS

d	bore diameter	**95 mm**
D	outside diameter	**200 mm**
B	width	**45 mm**

WHAT 6319 LLUCM/5K MEANS

63	łożysko kulkowe zwykłe (6), seria średnic 3 – średnia
LLU	uszczelnienia stykowe z kauczuku nitrylowego (NBR), dwustronne, od −20 do +120 °C
CM	clearance for electric motors (quiet running)
5K	smar Kyodo Yushi Multemp SRL (od −40 do +150 °C)

SPECIFICATIONS

Manufacturer	**NTN**
Manufacturer designation	**6319 LLUCM/5K**
Rolling elements	**single-row ball bearing**