Łożysko kulkowe zwykłe 6319 ZZC3 SNR

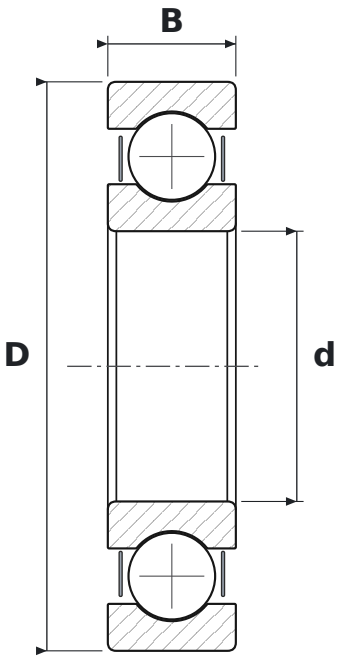

WYMIARY

d	średnica wewnętrzna	**95 mm**
D	średnica zewnętrzna	**200 mm**
B	szerokość	**45 mm**

CO ZNACZY OZNACZENIE 6319 ZZC3

63	łożysko kulkowe zwykłe (6), seria średnic 3 – średnia
ZZ	blaszki ochronne, dwustronne
C3	luz promieniowy zwiększony

PARAMETRY

Producent	**SNR**
Symbol producenta	**6319 ZZC3**
Elementy toczne	**łożysko kulkowe jednorzędowe**