Łożysko kulkowe zwykłe 6320-2Z SKF

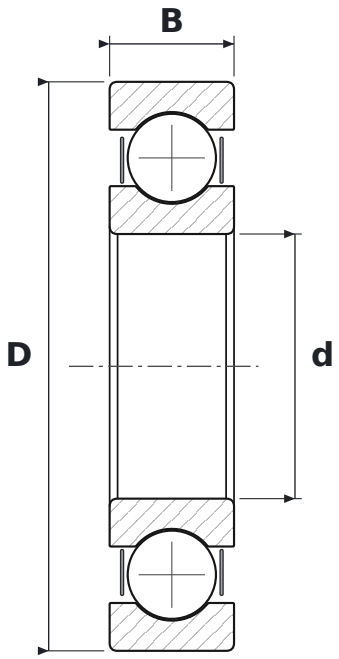

WYMIARY

d	średnica wewnętrzna	**100 mm**
D	średnica zewnętrzna	**215 mm**
B	szerokość	**47 mm**

CO ZNACZY OZNACZENIE 6320-2Z

63	łożysko kulkowe zwykłe (6), seria średnic 3 – średnia
2Z	blaszki ochronne, dwustronne

PARAMETRY

Producent	**SKF**
Symbol producenta	**6320-2Z**
Elementy toczne	**łożysko kulkowe jednorzędowe**
Nośność dynamiczna C	**174 kN**
Nośność statyczna C0	**140 kN**