Deep groove ball bearing 6320 MC3VL0241 SKF

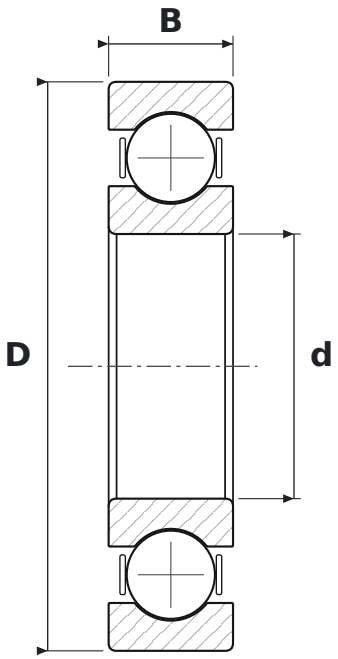

DIMENSIONS

d	bore diameter	**100 mm**
D	outside diameter	**215 mm**
B	width	**47 mm**

WHAT 6320 MC3VL0241 MEANS

63	łożysko kulkowe zwykłe (6), seria średnic 3 – średnia
M	machined brass cage
C3	radial clearance greater than normal
VL0241	izolacja elektryczna: zewnętrzne powierzchnie pierścienia zewnętrznego pokryte tlenkiem glinu (INSOCOAT), warstwa standardowa, napięcie przebicia 3000 V DC

SPECIFICATIONS

Manufacturer	**SKF**
Manufacturer designation	**6320 MC3VL0241**
Rolling elements	**single-row ball bearing**
Basic dynamic load rating C	**174 kN**
Basic static load rating C0	**140 kN**
Mass	**8.565 kg**