Łożysko kulkowe zwykłe 6321 C3 NSK

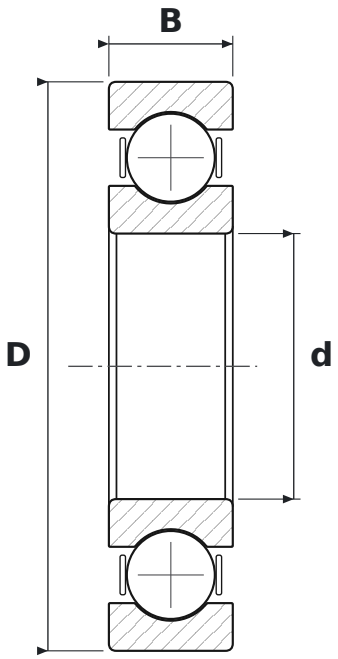

WYMIARY

d	średnica wewnętrzna	**105 mm**
D	średnica zewnętrzna	**225 mm**
B	szerokość	**49 mm**

CO ZNACZY OZNACZENIE 6321 C3

63	łożysko kulkowe zwykłe (6), seria średnic 3 – średnia
C3	luz promieniowy zwiększony

PARAMETRY

Producent	**NSK**
Symbol producenta	**6321 C3**
Elementy toczne	**łożysko kulkowe jednorzędowe**
Masa	**8,05 kg**