# Łożysko kulkowe zwykłe 6321-M-J20AA-C3 FAG

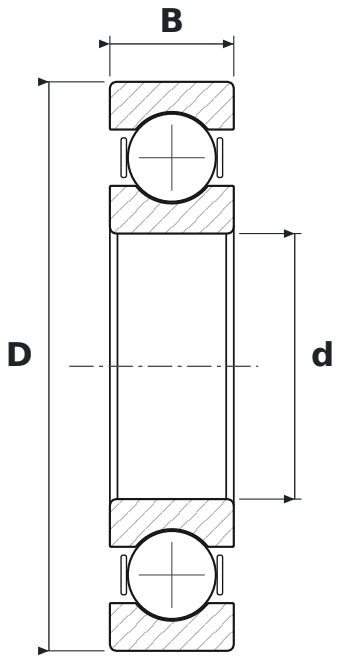


## WYMIARY

| | | |
|---|---|---|
| **d** | średnica wewnętrzna | **105 mm** |
| **D** | średnica zewnętrzna | **225 mm** |
| **B** | szerokość | **49 mm** |

## CO ZNACZY OZNACZENIE 6321-M-J20AA-C3

| | |
|---|---|
| **63** | łożysko kulkowe zwykłe (6), seria średnic 3 – średnia |
| **M** | koszyk mosiężny masywny |
| **J20AA** | izolacja prądowa – pierścień zewnętrzny pokryty ceramiką tlenkową (tlenek glinu, warstwa ok. 200 µm) |
| **C3** | luz promieniowy zwiększony |

## PARAMETRY

| | |
|---|---|
| Producent | **FAG** |
| Symbol producenta | **6321-M-J20AA-C3** |
| Elementy toczne | **łożysko kulkowe jednorzędowe** |