Łożysko kulkowe zwykłe 6321 SKF

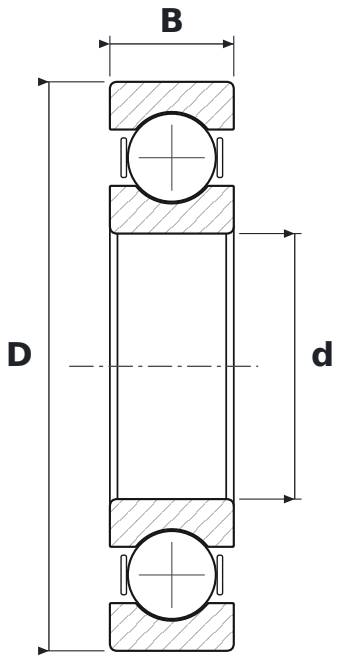

WYMIARY

d	średnica wewnętrzna	**105 mm**
D	średnica zewnętrzna	**225 mm**
B	szerokość	**49 mm**

PARAMETRY

Producent	**SKF**
Symbol producenta	**6321**
Elementy toczne	**łożysko kulkowe jednorzędowe**
Uszczelnienie	**otwarte – bez uszczelnień**
Luz promieniowy	**CN – normalny**
Masa	**7,972 kg**