Łożysko kulkowe zwykłe 6322-2Z-C3 FAG

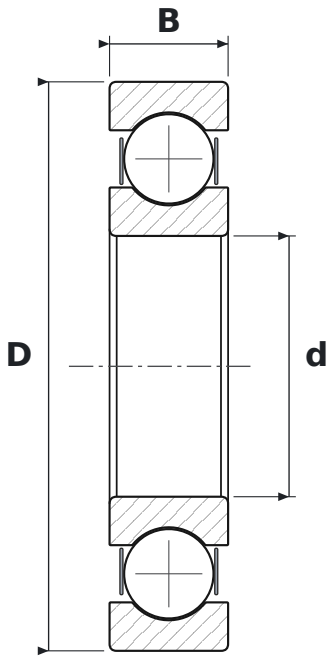

WYMIARY

d	średnica wewnętrzna	**110 mm**
D	średnica zewnętrzna	**240 mm**
B	szerokość	**50 mm**

CO ZNACZY OZNACZENIE 6322-2Z-C3

63	łożysko kulkowe zwykłe (6), seria średnic 3 – średnia
2Z	blaszki ochronne, dwustronne
C3	luz promieniowy zwiększony

PARAMETRY

Producent	**FAG**
Symbol producenta	**6322-2Z-C3**
Elementy toczne	**łożysko kulkowe jednorzędowe**
Masa	**10,5 kg**