Łożysko kulkowe zwykłe 6322 C3VL0241 SKF

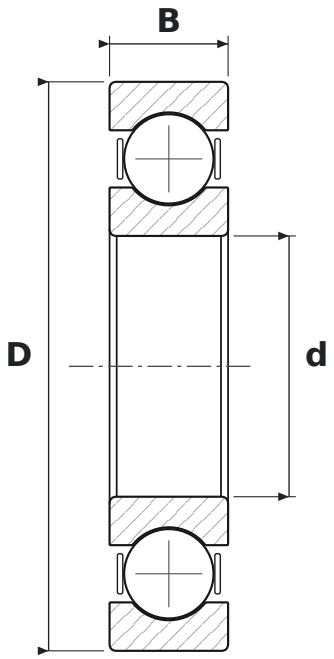

WYMIARY

d	średnica wewnętrzna	**110 mm**
D	średnica zewnętrzna	**240 mm**
B	szerokość	**50 mm**

CO ZNACZY OZNACZENIE 6322 C3VL0241

63	łożysko kulkowe zwykłe (6), seria średnic 3 – średnia
C3	luz promieniowy zwiększony
VL0241	izolacja elektryczna: zewnętrzne powierzchnie pierścienia zewnętrznego pokryte tlenkiem glinu (INSOCOAT), warstwa standardowa, napięcie przebicia 3000 V DC

PARAMETRY

Producent	**SKF**
Symbol producenta	**6322 C3VL0241**
Elementy toczne	**łożysko kulkowe jednorzędowe**
Masa	**9,318 kg**