Łożysko kulkowe zwykłe 6324 ZEN

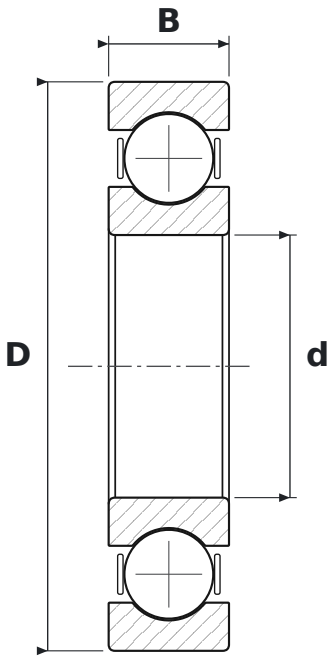

WYMIARY

d	średnica wewnętrzna	**120 mm**
D	średnica zewnętrzna	**260 mm**
B	szerokość	**55 mm**

PARAMETRY

Producent	**ZEN**
Symbol producenta	**6324**
Elementy toczne	**łożysko kulkowe jednorzędowe**
Uszczelnienie	**otwarte – bez uszczelnień**
Luz promieniowy	**CN – normalny**
Masa	**12,124 kg**