Łożysko kulkowe zwykłe 6324 ZZX KOYO

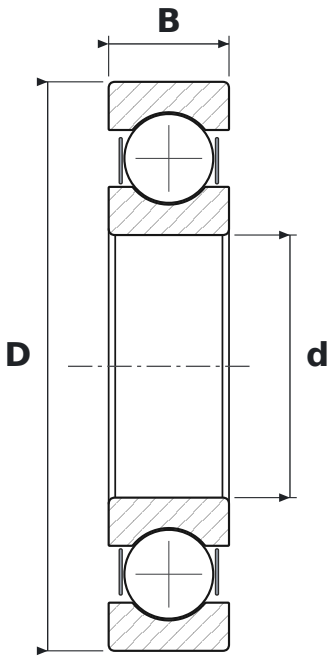

WYMIARY

d	średnica wewnętrzna	**120 mm**
D	średnica zewnętrzna	**260 mm**
B	szerokość	**55 mm**

PARAMETRY

Producent	**KOYO**
Symbol producenta	**6324 ZZX**
Elementy toczne	**łożysko kulkowe jednorzędowe**
2Z	**blaszki ochronne, dwustronne**
Luz promieniowy	**CN – normalny**