Łożysko kulkowe zwykłe 6326 MC3 SKF

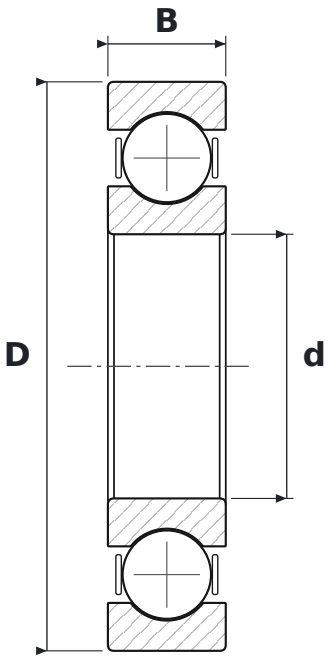

WYMIARY

d	średnica wewnętrzna	**130 mm**
D	średnica zewnętrzna	**280 mm**
B	szerokość	**58 mm**

CO ZNACZY OZNACZENIE 6326 MC3

63	łożysko kulkowe zwykłe (6), seria średnic 3 – średnia
M	koszyk mosiężny masywny
C3	luz promieniowy zwiększony

PARAMETRY

Producent	**SKF**
Symbol producenta	**6326 MC3**
Elementy toczne	**łożysko kulkowe jednorzędowe**