# Łożysko kulkowe zwykłe 6326 MC3VL0241 SKF

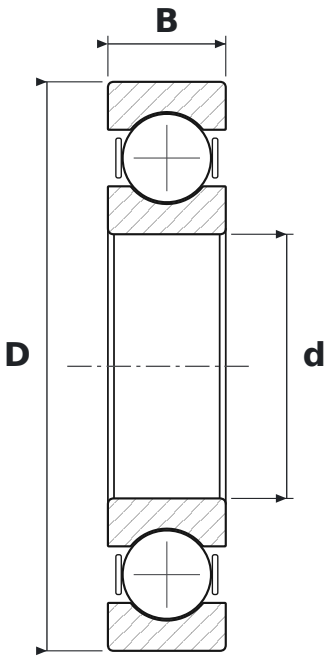


## WYMIARY

| | | |
|---|---|---|
| **d** | średnica wewnętrzna | **130 mm** |
| **D** | średnica zewnętrzna | **280 mm** |
| **B** | szerokość | **58 mm** |

## CO ZNACZY OZNACZENIE 6326 MC3VL0241

| | |
|---|---|
| **63** | łożysko kulkowe zwykłe (6), seria średnic 3 – średnia |
| **M** | koszyk mosiężny masywny |
| **C3** | luz promieniowy zwiększony |
| **VL0241** | izolacja elektryczna: zewnętrzne powierzchnie pierścienia zewnętrznego pokryte tlenkiem glinu (INSOCOAT), warstwa standardowa, napięcie przebicia 3000 V DC |

## PARAMETRY

| | |
|---|---|
| Producent | **SKF** |
| Symbol producenta | **6326 MC3VL0241** |
| Elementy toczne | **łożysko kulkowe jednorzędowe** |