Łożysko kulkowe zwykłe 6326 NSK

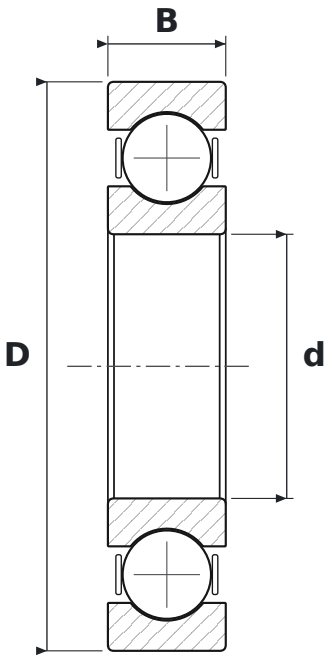

WYMIARY

d	średnica wewnętrzna	**130 mm**
D	średnica zewnętrzna	**280 mm**
B	szerokość	**58 mm**

PARAMETRY

Producent	**NSK**
Symbol producenta	**6326**
Elementy toczne	**łożysko kulkowe jednorzędowe**
Uszczelnienie	**otwarte – bez uszczelnień**
Luz promieniowy	**CN – normalny**
Masa	**15,7 kg**