Łożysko kulkowe zwykłe 6328 C3 KOYO

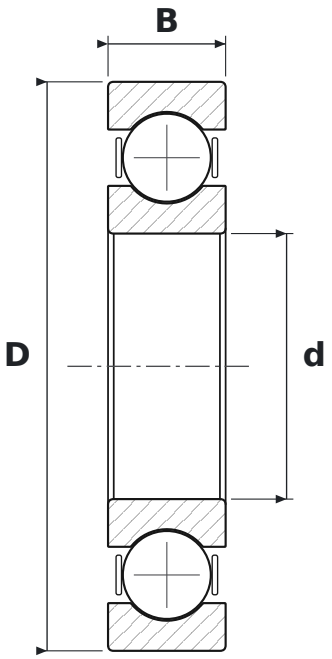

WYMIARY

d	średnica wewnętrzna	**140 mm**
D	średnica zewnętrzna	**300 mm**
B	szerokość	**62 mm**

CO ZNACZY OZNACZENIE 6328 C3

63	łożysko kulkowe zwykłe (6), seria średnic 3 – średnia
C3	luz promieniowy zwiększony

PARAMETRY

Producent	**KOYO**
Symbol producenta	**6328 C3**
Elementy toczne	**łożysko kulkowe jednorzędowe**