Łożysko kulkowe zwykłe 6328-M-C4 FAG

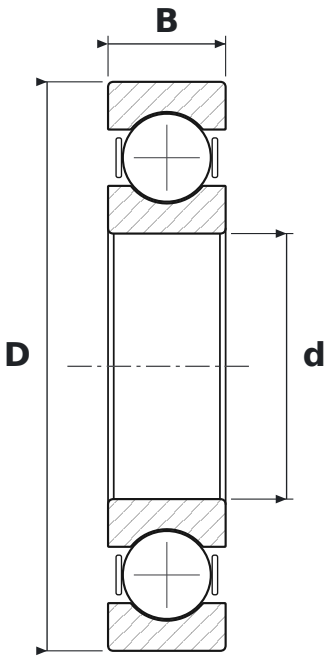

WYMIARY

d	średnica wewnętrzna	**140 mm**
D	średnica zewnętrzna	**300 mm**
B	szerokość	**62 mm**

CO ZNACZY OZNACZENIE 6328-M-C4

63	łożysko kulkowe zwykłe (6), seria średnic 3 – średnia
M	koszyk mosiężny masywny
C4	luz promieniowy duży

PARAMETRY

Producent	**FAG**
Symbol producenta	**6328-M-C4**
Elementy toczne	**łożysko kulkowe jednorzędowe**