Łożysko kulkowe zwykłe 6328 MC3J20AA FAG

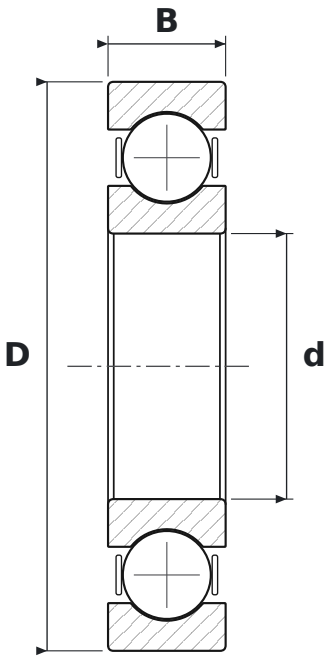

WYMIARY

d	średnica wewnętrzna	**140 mm**
D	średnica zewnętrzna	**300 mm**
B	szerokość	**62 mm**

CO ZNACZY OZNACZENIE 6328 MC3J20AA

63	łożysko kulkowe zwykłe (6), seria średnic 3 – średnia
M	koszyk mosiężny masywny
C3	luz promieniowy zwiększony
J20AA	izolacja prądowa – pierścień zewnętrzny pokryty ceramiką tlenkową (tlenek glinu, warstwa ok. 200 µm)

PARAMETRY

Producent	**FAG**
Symbol producenta	**6328 MC3J20AA**
Elementy toczne	**łożysko kulkowe jednorzędowe**
Masa	**18,203 kg**