Łożysko kulkowe zwykłe 6328 NKE

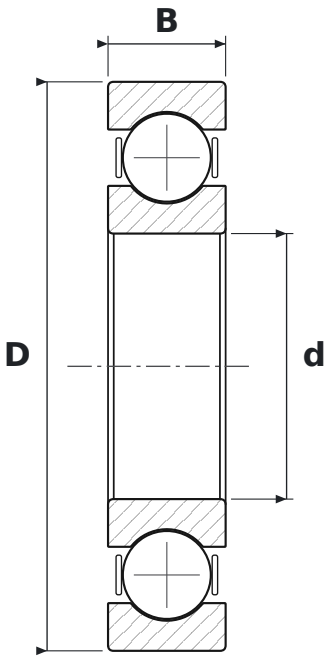

WYMIARY

d	średnica wewnętrzna	**140 mm**
D	średnica zewnętrzna	**300 mm**
B	szerokość	**62 mm**

PARAMETRY

Producent	**NKE**
Symbol producenta	**6328**
Elementy toczne	**łożysko kulkowe jednorzędowe**
Uszczelnienie	**otwarte – bez uszczelnień**
Luz promieniowy	**CN – normalny**