Łożysko kulkowe zwykłe 6330 C3 NTN

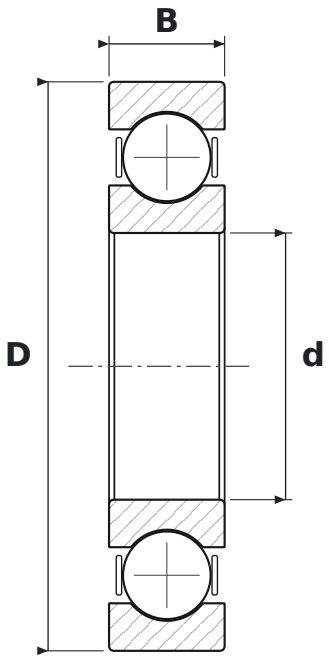

WYMIARY

d	średnica wewnętrzna	**150 mm**
D	średnica zewnętrzna	**320 mm**
B	szerokość	**65 mm**

CO ZNACZY OZNACZENIE 6330 C3

63	łożysko kulkowe zwykłe (6), seria średnic 3 – średnia
C3	luz promieniowy zwiększony

PARAMETRY

Producent	**NTN**
Symbol producenta	**6330 C3**
Elementy toczne	**łożysko kulkowe jednorzędowe**
Masa	**24,11 kg**