Łożysko kulkowe zwykłe 6330-M-J20AA-C4 FAG

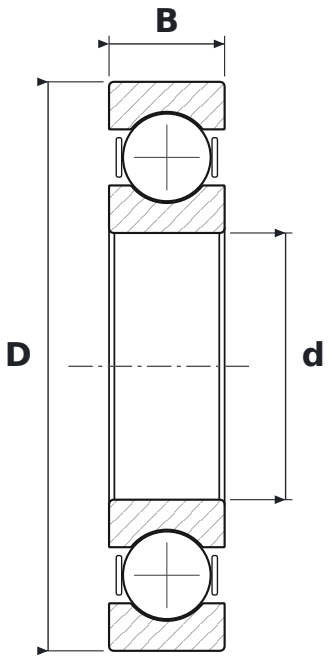

WYMIARY

d	średnica wewnętrzna	**150 mm**
D	średnica zewnętrzna	**320 mm**
B	szerokość	**65 mm**

CO ZNACZY OZNACZENIE 6330-M-J20AA-C4

63	łożysko kulkowe zwykłe (6), seria średnic 3 – średnia
M	koszyk mosiężny masywny
J20AA	izolacja prądowa – pierścień zewnętrzny pokryty ceramiką tlenkową (tlenek glinu, warstwa ok. 200 µm)
C4	luz promieniowy duży

PARAMETRY

Producent	**FAG**
Symbol producenta	**6330-M-J20AA-C4**
Elementy toczne	**łożysko kulkowe jednorzędowe**