Łożysko kulkowe zwykłe 6330 M SKF

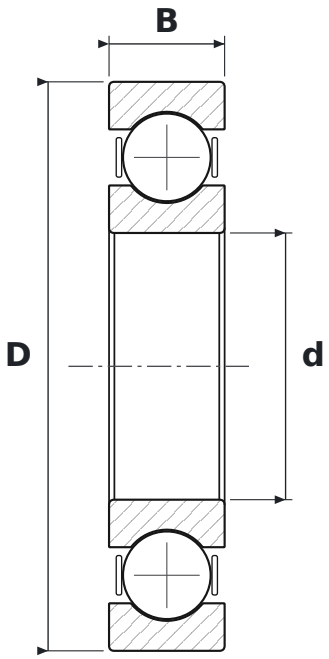

WYMIARY

d	średnica wewnętrzna	**150 mm**
D	średnica zewnętrzna	**320 mm**
B	szerokość	**65 mm**

CO ZNACZY OZNACZENIE 6330 M

63	łożysko kulkowe zwykłe (6), seria średnic 3 – średnia
M	koszyk mosiężny masywny

PARAMETRY

Producent	**SKF**
Symbol producenta	**6330 M**
Elementy toczne	**łożysko kulkowe jednorzędowe**