# Łożysko kulkowe zwykłe 6330 MC3 NSK

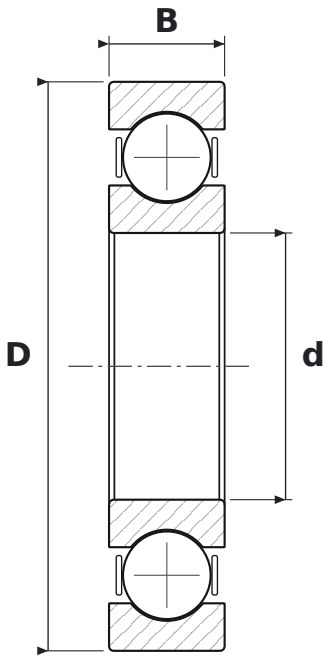


## WYMIARY

| | | |
|---|---|---|
| **d** | średnica wewnętrzna | **150 mm** |
| **D** | średnica zewnętrzna | **320 mm** |
| **B** | szerokość | **65 mm** |

## CO ZNACZY OZNACZENIE 6330 MC3

| | |
|---|---|
| **63** | łożysko kulkowe zwykłe (6), seria średnic 3 – średnia |
| **M** | koszyk mosiężny masywny |
| **C3** | luz promieniowy zwiększony |

## PARAMETRY

| | |
|---|---|
| Producent | **NSK** |
| Symbol producenta | **6330 MC3** |
| Elementy toczne | **łożysko kulkowe jednorzędowe** |