Łożysko kulkowe zwykłe 6332 NSK

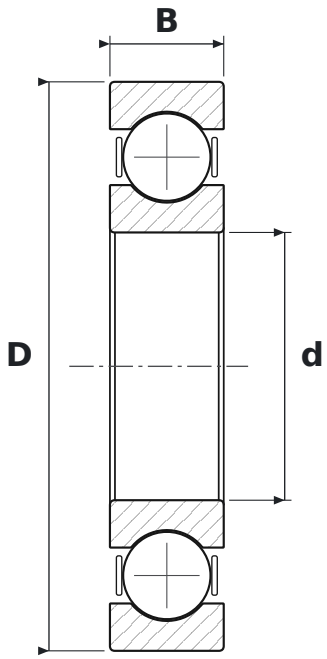

WYMIARY

d	średnica wewnętrzna	**160 mm**
D	średnica zewnętrzna	**340 mm**
B	szerokość	**68 mm**

PARAMETRY

Producent	**NSK**
Symbol producenta	**6332**
Elementy toczne	**łożysko kulkowe jednorzędowe**
Uszczelnienie	**otwarte – bez uszczelnień**
Luz promieniowy	**CN – normalny**