# Łożysko kulkowe zwykłe 6336-M FAG

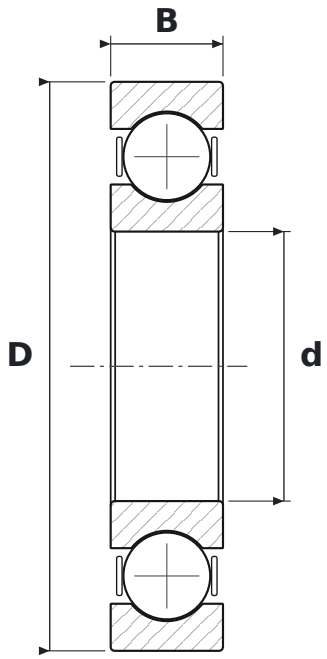


## WYMIARY

| | | |
|---|---|---|
| **d** | średnica wewnętrzna | **180 mm** |
| **D** | średnica zewnętrzna | **380 mm** |
| **B** | szerokość | **75 mm** |

## CO ZNACZY OZNACZENIE 6336-M

| | |
|---|---|
| **63** | łożysko kulkowe zwykłe (6), seria średnic 3 – średnia |
| **M** | koszyk mosiężny masywny |

## PARAMETRY

| | |
|---|---|
| Producent | **FAG** |
| Symbol producenta | **6336-M** |
| Elementy toczne | **łożysko kulkowe jednorzędowe** |
| Masa | **41 kg** |