Łożysko kulkowe zwykłe 635-2RSR FAG

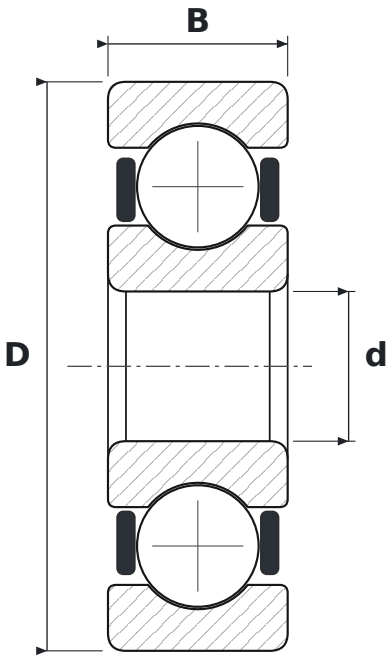

WYMIARY

d	średnica wewnętrzna	**5 mm**
D	średnica zewnętrzna	**19 mm**
B	szerokość	**6 mm**

PARAMETRY

Producent	**FAG**
Symbol producenta	**635-2RSR**
Elementy toczne	**łożysko kulkowe jednorzędowe**
2RS	**uszczelnienia gumowe stykowe, dwustronne**
Luz promieniowy	**CN – normalny**