Łożysko kulkowe zwykłe 6403-2RS1 SKF

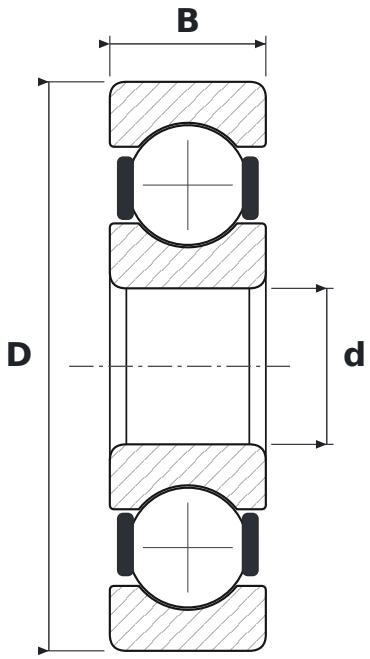

WYMIARY

d	średnica wewnętrzna	**17 mm**
D	średnica zewnętrzna	**62 mm**
B	szerokość	**17 mm**

CO ZNACZY OZNACZENIE 6403-2RS1

64	łożysko kulkowe zwykłe (6), seria średnic 4 – ciężka
2RS1	uszczelnienia stykowe z kauczuku NBR wzmocnione blachą stalową, dwustronne

PARAMETRY

Producent	**SKF**
Symbol producenta	**6403-2RS1**
Elementy toczne	**łożysko kulkowe jednorzędowe**
Masa	**0,28 kg**