Łożysko kulkowe zwykłe 6403-2RSR FAG

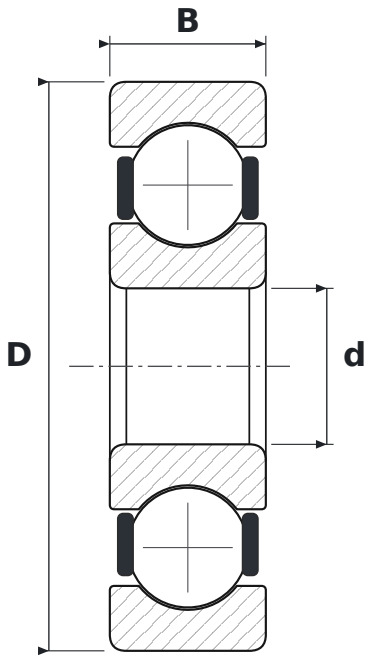

WYMIARY

d	średnica wewnętrzna	**17 mm**
D	średnica zewnętrzna	**62 mm**
B	szerokość	**17 mm**

CO ZNACZY OZNACZENIE 6403-2RSR

64	łożysko kulkowe zwykłe (6), seria średnic 4 – ciężka
2RSR	uszczelnienia wargowe stykowe (NBR), dwustronne – warga przylega promieniowo

PARAMETRY

Producent	**FAG**
Symbol producenta	**6403-2RSR**
Elementy toczne	**łożysko kulkowe jednorzędowe**
Masa	**0,27 kg**