Łożysko kulkowe zwykłe 6404-C3 FAG

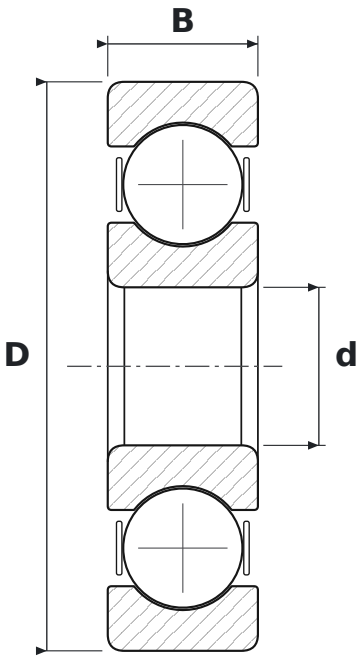

WYMIARY

d	średnica wewnętrzna	**20 mm**
D	średnica zewnętrzna	**72 mm**
B	szerokość	**19 mm**

CO ZNACZY OZNACZENIE 6404-C3

64	łożysko kulkowe zwykłe (6), seria średnic 4 – ciężka
C3	luz promieniowy zwiększony

PARAMETRY

Producent	**FAG**
Symbol producenta	**6404-C3**
Elementy toczne	**łożysko kulkowe jednorzędowe**
Masa	**0,4 kg**