Łożysko kulkowe zwykłe 6405 NTN

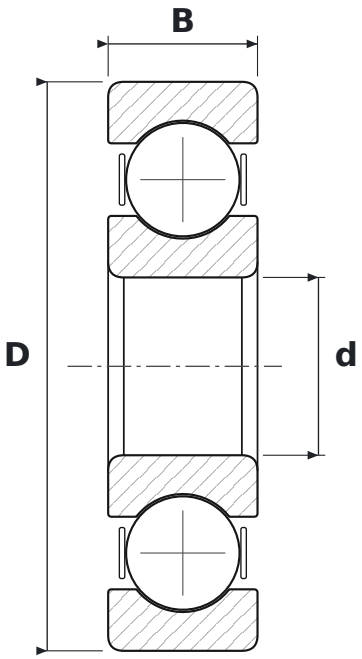

WYMIARY

d	średnica wewnętrzna	**25 mm**
D	średnica zewnętrzna	**80 mm**
B	szerokość	**21 mm**

PARAMETRY

Producent	**NTN**
Symbol producenta	**6405**
Elementy toczne	**łożysko kulkowe jednorzędowe**
Uszczelnienie	**otwarte – bez uszczelnień**
Luz promieniowy	**CN – normalny**
Masa	**0,55 kg**